+7 (495) 204-20-71
info@nhi-group.ru

Арт. A00000000077845

Клапан регулирующий под приварку с электроприводом (МЭО-630/25-0,25У-92К) 814-50-РА-03 DN 50 PN 37,3 МПа Т280 °С, корпус ст. 20

Цена указана без учета НДС

261600 ₽

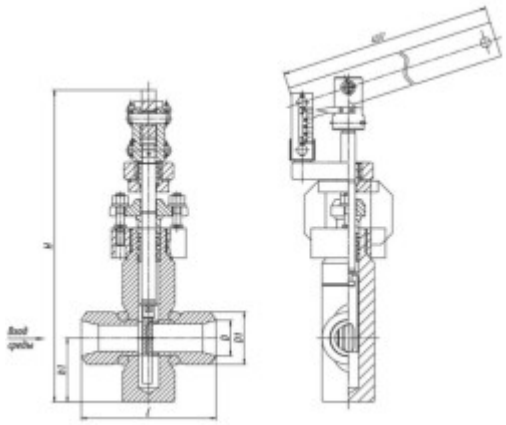

Характеристики

Артикул	A00000000077845	Раздел	Энергетическая арматура
Таблица фигур	814-50-PA-03	Стандарт	ТУ 3742-001-09212465-2016
Тип присоединения	Под приварку	Тип привода	С электроприводом
DN, мм	50	PN, кгс/см²	373
Tmax среды, °C	280	Материал корпуса	Углеродистая сталь
Масса, кг	93.7		