НЕФТЕХИМ ИНЖИНИРИНГ

Крупнейший производитель трубопроводной арматуры

+7 (495) 204-20-71

info@nhi-group.ru

Арт. A00000000073387

Затвор дисковый поворотный с тройным эксцентриситетом фланцевый односторонний с редуктором ЗДП-ТЭ.Ф.ОС.РД.НХИ.600.025.07.01.01.У1 DN 600 PN 2,5 МПа

Цена указана без учета НДС

642500 ₽

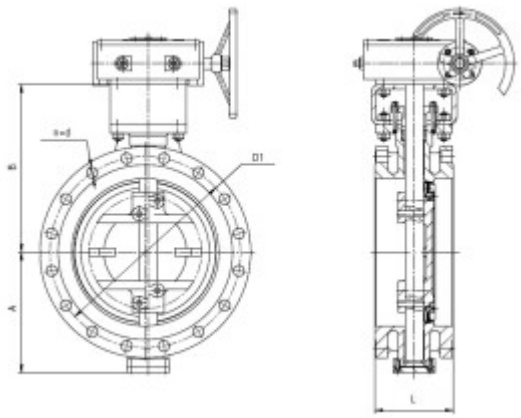

Характеристики

Артикул	A00000000073387	Раздел	Затворы дисковые поворотные
Стандарт	ТУ 3742-002-09212465-2016	Тип затвора	С тройным эксцентриситетом
Тип присоединения	Фланцевое	Направление подачи рабочей среды	Одностороннее
Тип привода	Редукторный	DN, мм	600
PN, кгс/см²	25	Материал уплотнения	Коррозионностойкая сталь + графит
Материал корпуса	Углеродистая сталь 20Л	Материал диска	Углеродистая сталь 20Л
Класс герметичности	«А» по ГОСТ 9544-2015	Рабочая среда	Вода, воздух, пар, природный газ и газообразные углеводороды, нефть, нефтепродукты, коксовый газ, аммиак, кислоты, щелочи, спирты

Температура рабочей среды, °C	от -40 до +425
Климатическое исполнение	У1
Назначенный срок службы, лет	30
Наработка на отказ, циклов	1000
Масса, кг	571
Температура окружающего воздуха, °C	От -40 до +45
Приемка	ОТК
Назначенный ресурс, циклов	2300
Гарантия	12 месяцев со дня ввода в эксплуатацию, но не более 18 месяцев со дня отгрузки потребителю