НЕФТЕХИМ ИНЖИНИРИНГ

Крупнейший производитель трубопроводной арматуры

+7 (495) 204-20-71

info@nhi-group.ru

Арт. A00000000074194

Затвор дисковый поворотный с тройным эксцентриситетом фланцевый односторонний с редуктором ЗДП-ТЭ.Ф.ОС.РД.НХИ.500.040.05.03.04.УХЛ1 DN 500 PN 4,0 МПа

Цена указана без учета НДС

1047600 ₽

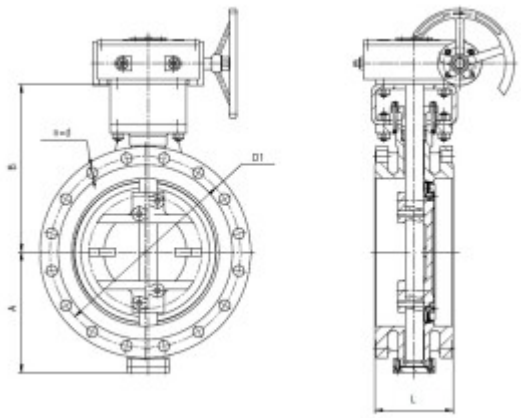

Характеристики

Артикул	A00000000074194	Раздел	Затворы дисковые поворотные
Стандарт	ТУ 3742-002-09212465-2016	Тип затвора	С тройным эксцентриситетом
Тип присоединения	Фланцевое	Направление подачи рабочей среды	Одностороннее
Тип привода	Редукторный	DN, мм	500
PN, кгс/см²	40	Материал уплотнения	PTFE
Материал корпуса	Коррозионностойкая сталь CF8	Материал диска	Коррозионностойкая сталь с содержанием молибдена CF8M
Класс герметичности	«А» по ГОСТ 9544-2015	Рабочая среда	Вода, воздух, пар, природный газ и газообразные углеводороды, нефть, нефтепродукты, коксовый газ, аммиак, кислоты, щелочи, спирты

Температура рабочей среды, °C	От -40 до +200
Климатическое исполнение	УХЛ1
Назначенный срок службы, лет	30
Наработка на отказ, циклов	1000
Масса, кг	450
Температура окружающего воздуха, °C	От -40 до +45
Приемка	ОТК
Назначенный ресурс, циклов	2300
Гарантия	12 месяцев со дня ввода в эксплуатацию, но не более 18 месяцев со дня отгрузки потребителю