МА 39112К

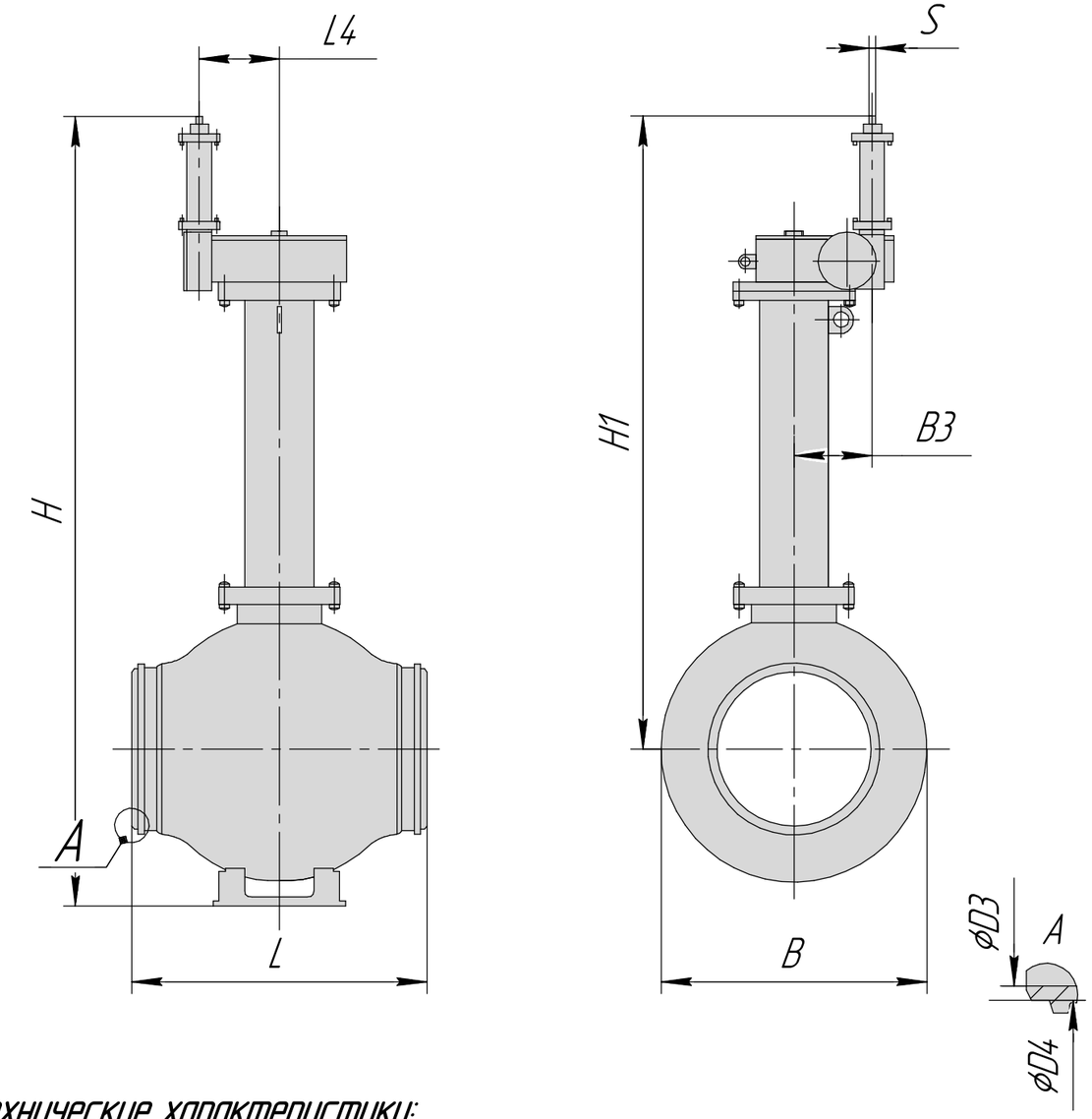

Габаритные и присоединительные размеры, мм:

DN	D3	D4	B	B3	S*	L	L4	H**	H1***	Масса
500	506	538	910	365	32	1020	346	2970	2400	2338

Материал основных деталей:

№	Наименование детали	Материал детали
1	Корпус	Ст. 09Г2С
2	Пробка	Ст. 09Г2С + Cr30 мкм
3	Шпиндель	Ст. 40Х, 40ХН, 20ХН3А + Cr30 мкм
4	Уплотнение	Эластомер

Цельносварной корпус крана, исключающий утечку газа во внешнюю среду;
Уплотнение затвора выполнено из эластомерного материала, обладающего высокой износо и эрозионностойкостью;
Затвор выполнен по схеме пробка в опорах с самосмазывающимися подшипниками из металлофторопласта;
В соответствии с ТУ сужение диаметра прохода шарового крана не более 25%;
Высота удлинителя – по требованию Заказчика;
Покрытие наружных поверхностей – усиленного типа (полимер).

Технические характеристики:

Назначение крана: Применяются в качестве запорного устройства на подземных трубопроводах;
Рабочая среда: Неагрессивный природный газ и другие неагрессивные вещества;
Тип управления: Ручное;
Присоединение к трубопроводу: Под приварку;
Направление подачи рабочей среды: По стрелке на корпусе;
Тип установки: Подземная;
Климатическое исполнение: У1;
Температура рабочей среды: –60..+80 градусов цельсия;
Класс герметичности: А.

Изм.	Лист	№ докум.	Подп.	Дата
Разраб.		Запрягалов М.А.		01.05.2022
Пров.		Филимонов И.Н.		01.05.2022
Т.контр.		Бутов Е.С.		01.05.2022
Н.контр.				
Утв.		Папчихин С.Г.		01.05.2022

МА 39112К

Кран шаровой под приварку ручной, корпус Ст. 09Г2С

Лит.	Масса	Масштаб
	–	–

Лист | Листов 1

ООО "НефтеХимИнжиниринг"

Перв. примен. | Справ. № | Подп. и дата | Инв. № дубл. | Взам. инв. № | Подп. и дата | Инв. № подл.

Копировал | Формат А3