11лс660п

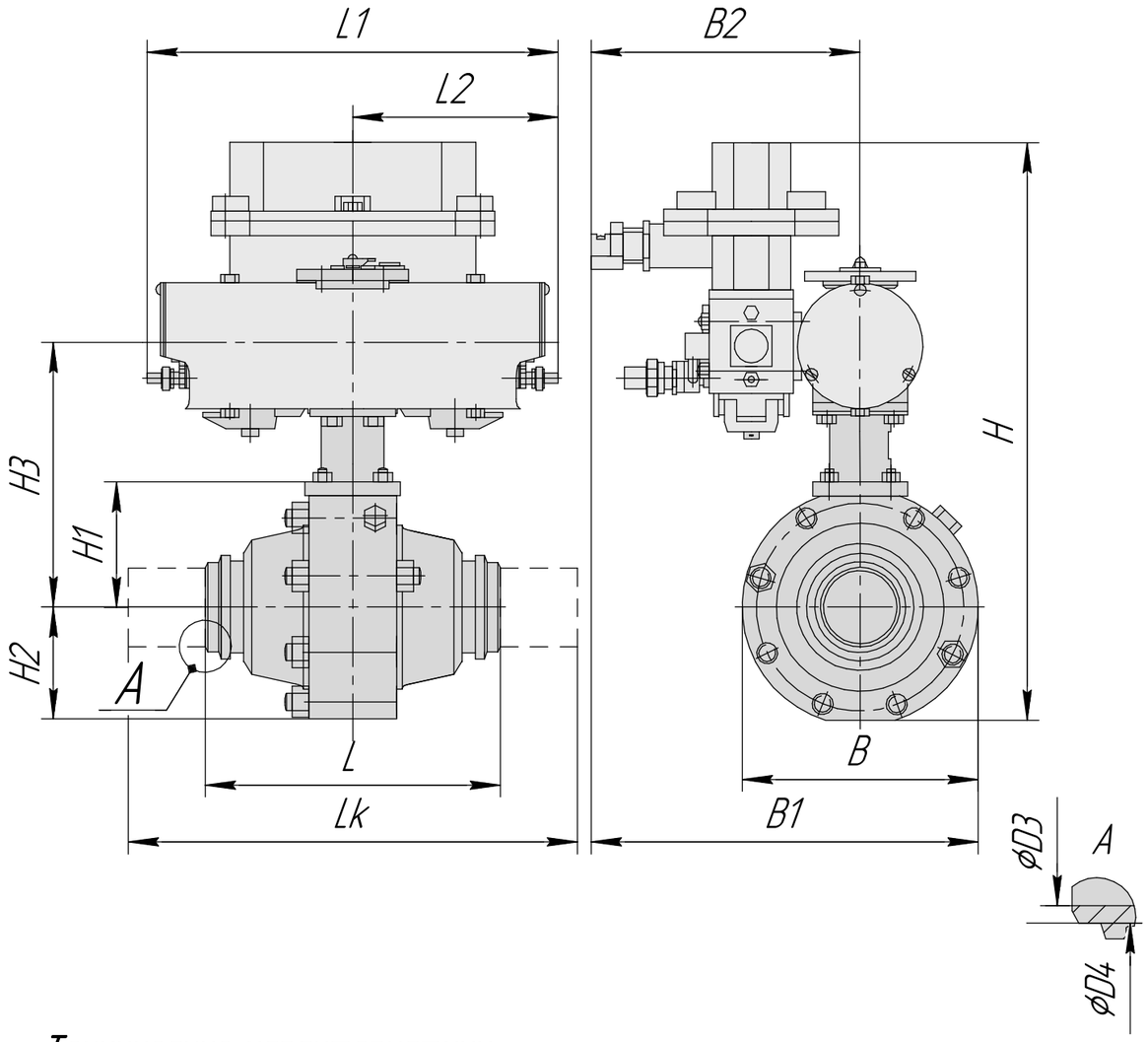

Габаритные и присоединительные размеры, мм:

DN	D3	D4	B	B1	B2	L	L1	L2	H	H1	H2	H3	Масса
50	49	60	160	255	175	200	291	145,5	410	84	76	184	31

Материал основных деталей:

№	Наименование детали	Материал детали
1	Корпус	Ст. 09Г2С
2	Пробка	Ст. 09Г2С + Cr30 мкм
3	Шпиндель	Ст. 40Х, 40ХН, 20ХН3А + Cr30 мкм
4	Уплотнение	Эластомер

Корпус крана состоит из двух штампованных полукорпусов и имеет один разъем, что уменьшает вероятность утечки газа во внешнюю среду;
Уплотнение затвора выполнено из эластомерного материала, обладающего высокой износо и и эрозионностойкостью;
Высокая герметичность затвора обеспечивается постоянным поджатием обоих седел к пробке;
Затвор выполнен по схеме "пробка в опорах" с применением подшипников из металлофторопласта, облегчающих управление кранами;
Пневмоприводные краны имеют ручной дублер;
блоки управления кранов имеют встроенные клеммные коробки, конечные выключатели и не требуют дополнительной обвязки;
Напряжение управления – 24В или 110В;

Технические характеристики:

Назначение крана: Применяются в качестве запорного устройства на технологических линиях;
Рабочая среда: Неагрессивный природный газ и другие неагрессивные вещества;
Тип управления: Пневмопривод;
Присоединение к трубопроводу: Под приварку;
Направление подачи рабочей среды: По стрелке на корпусе;
Тип установки: Надземная;
Климатическое исполнение: У1;
Температура рабочей среды: –60..+80 градусов цельсия;
Класс герметичности: А.

Изм.	Лист	№ докум.	Подп.	Дата	11лс660п		
Разраб.		Запрягалов М.А.		01.05.2022	Кран шаровой под приварку с пневмоприводом, корпус ст. Ст. 09Г2С	Лит.	Масса: – / Масштаб: –
Пров.		Филимонов И.Н.		01.05.2022		Лист	Листов 1
Т.контр.		Бутов Е.С.		01.05.2022			
Н.контр.						ООО "НефтеХимИнжиниринг"	
Утв.		Папчихин С.Г.		01.05.2022			

Перв. примен. | Справ. № | Подп. и дата | Инв. № дубл. | Взам. инв. № | Подп. и дата | Инв. № подл.

Копировал | Формат А3