15с918п

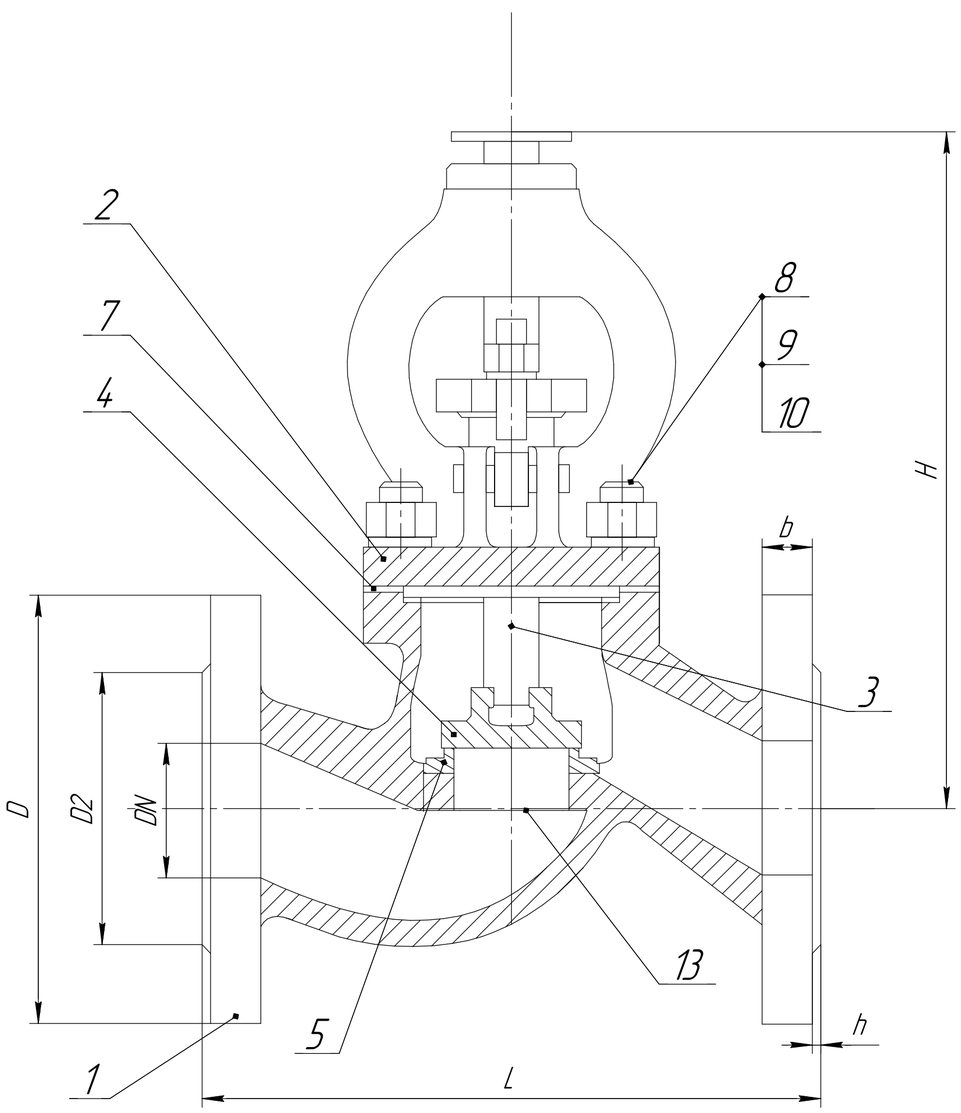

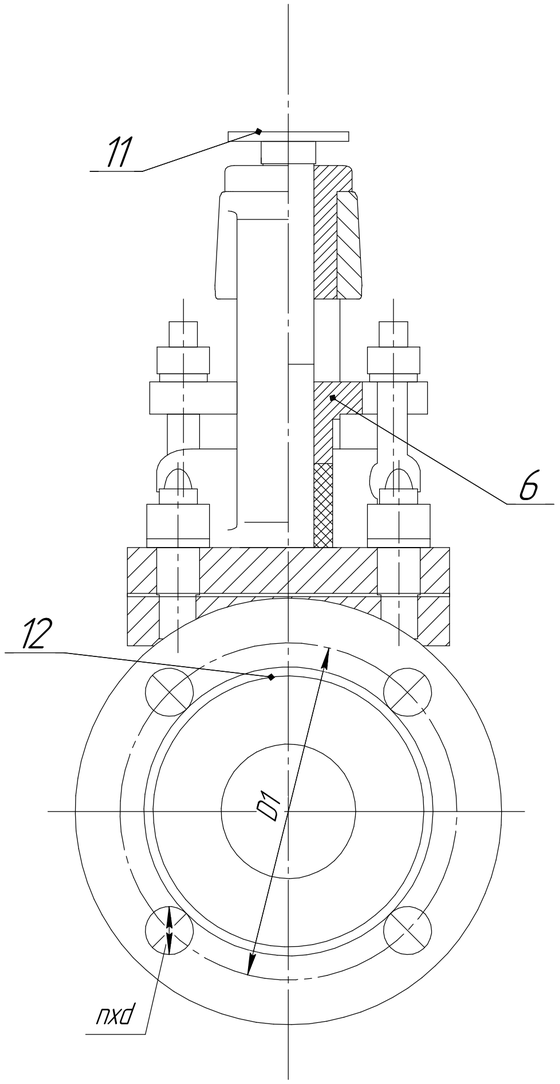

Габаритные и присоединительные размеры, мм:

DN	L	D	D1	D2	H	b	n	Масса
15	130	95	65	46	235	16	4	2,9
20	150	105	75	56	275	16	4	4,5
25	160	115	85	65	285	16	4	8,7
32	180	135	100	76	305	18	4	9,8
40	200	145	110	84	355	19	4	14,5
50	230	160	125	99	375	20	4	16,7
65	290	180	145	118	410	22	8	25,0
80	310	195	160	132	435	22	8	37,0
100	350	230	190	156	480	24	8	50,0
125	400	270	220	184	560	28	8	70,0
150	480	300	250	211	610	30	8	105,0
200	600	360	310	274	720	34	12	155,0

Материал основных деталей:

№	Наименование детали	Материал деталей
1	Корпус	Ст. 25Л
2	Крышка	Ст. 25Л
3	Шток	Ст. 20Х13
4	Тарелка	Ст. 20Х13
5	Седло	Ст. 20Х13
6	Уплотнение	АГИ, ТРГ
7	Прокладка	АГИ, ТРГ
8	Шпилька	Ст. 35
9	Гайка	Ст. 35
10	Шайба	Ст. 35
11	Место присоединения электропривода	Ст. 25Л
12	Наплавка на кольце в корпусе	Фторопласт – Ф4
13	Наплавка на золотнике	Ст. 20Х13

Технические характеристики:

Назначение: Клапан предназначен для установки в качестве запорного устройства на трубопроводах по транспортировке рабочей среды.
Среда: Жидкие и газообразные среды, по отношению к которым применяемые материалы коррозионностойки.
Установочное положение: Направление движения среды должно совпадать с направлением стрелки на корпусе.
Направление подачи рабочей среды: По стрелке на корпусе.
Климатическое исполнение: У1.
Тип управления: Под электропривод.
Класс герметичности: "А" по ГОСТ 9544-2015.
Присоединение к трубопроводу: Фланцевое.
Температура рабочей среды: -40...+200 градусов цельсия.

Изм.	Лист	№ докум.	Подп.	Дата	15с918п			
Разраб.		Запряголов М.А.		15.12.2021	Клапан запорный сальниковый фланцевый под электропривод ст. 25Л	Лит.	Масса	Масштаб
Пров.		Филимонов И.Н.		15.12.2021			–	–
Т.контр.		Бутов Е.С.		15.12.2021		Лист	Листов 1	
Н.контр.						ООО "НефтеХимИнжиниринг"		
Утв.		Папчихин С.Г.		15.12.2021				

Перв. примен. | Справ. № | Подп. и дата | Инв. № дубл. | Взам. инв. № | Подп. и дата | Инв. № подл.

Копировал | Формат А2