КШ-Р.П.ПП.М.Р.НХИ.DN.160.01.У1

Перв. примен.

Справ. №

Подп. и дата

Инв. № дубл.

Взам. инв. №

Подп. и дата

Инв. № подл.

Краны шаровые Ду до 32 мм
(корпус на резьбе)

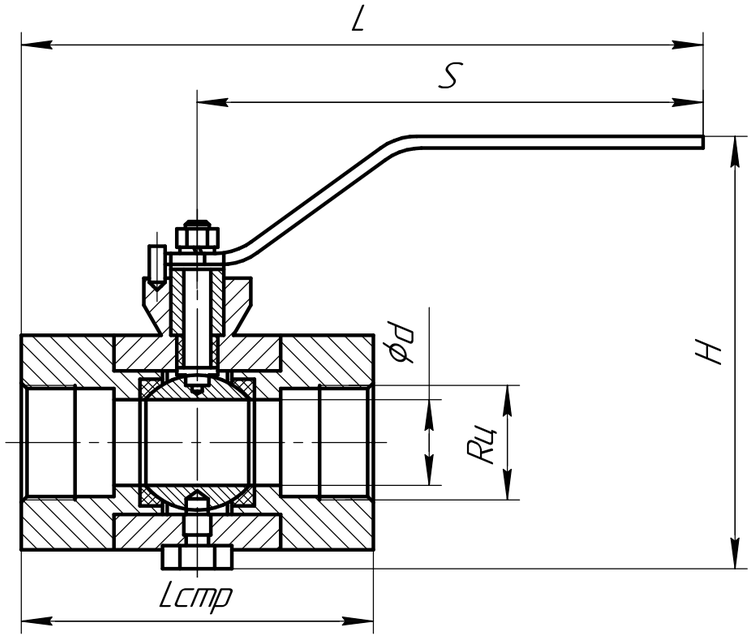

Краны шаровые Ду свыше 32 мм
(корпус на шпильках)

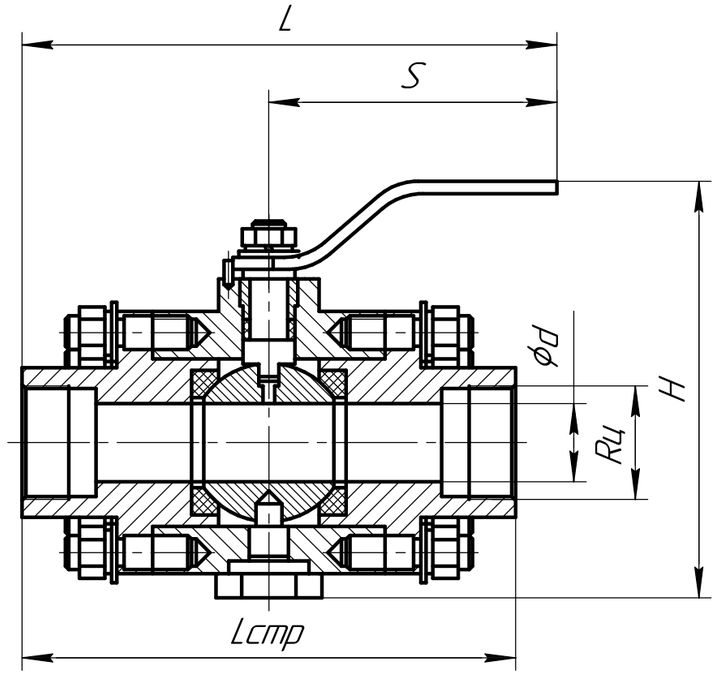

Материалы основных деталей

Корпусные детали/ проточная часть (корпус, патрубки фланцы, ниппели и пр.)	Сталь 20
Пробка	Сталь 12Х18Н10Т
Шпиндель	Сталь 20Х13
Седла	Фторопласт Ф-4 (Ф4К20 для для кранов с температурой рабочей среды до 200°С)
Уплотнения	Фторопласт Ф-4 (Ф4К20 для для кранов с температурой рабочей среды до 200°С)

Габаритные и присоединительные размеры мм.

Ду	Lстр	L	S	d	Rц	H	Вес, кг
10	110	170	108	9	3/8"	105	1,0
15	105	160	108	12	1/2"	110	1,2
20	По запросу		180	17	3/4"	130	1,3
25			180	23	1"	130	2,4
32	125	245	180	30	1 1/4"	155	4,4
40	215	410	300	37	1 1/2"	190	5,0
50	250	425	300	41	2"	225	16,0
65	255	430	300	62	2 1/2"	245	17,5
80	265	540	405	71	3"	315	26,0

Возможно изготовление с другим типом резьбы
*Возможно исполнение с другой резьбой (как размером так и типом), а также без ниппелей и накидных гаек с гладким торцем штуцера под прокладку.

ТУ 3742-003-09212465-2016

Кран предназначен для использования на трубопроводе в качестве запорного органа.
Климатическое исполнение – У1.
Рабочая среда:
– неагрессивные к проточной части крана среды (вода, масло, нефтепродукты, природный газ и пр.);
Температура рабочей среды:
– до 160°С при использовании уплотнений и седел из Ф4;
– до 200°С при использовании уплотнений и седел из Ф4К20.
Температура окружающей среды: от –60°С до +50°С

Изм.	Лист	№ докум.	Подп.	Дата
Разраб.		Могунов А.Е.		
Пров.				
Т.контр.				
Н.контр.				
Утв.		Папчихин С.Г.		

КШ-Р.П.ПП.М.Р.НХИ.DN.160.01.У1

Кран шаровой разборный проходной полнопроходной муфтовый ручной

Лит.	Масса	Масштаб
	См. табл.	–
Лист	Листов 1	

ООО"НефтеХимИнжиниринг"

Копировал

Формат А3